SERKON makina

FABRIQ VISION

Kumaş Kalite Kontrolünde Yapay Zeka Dönemi

- ✓ Dünya standartlarında **4** puan hata sınıflandırma ve raporlama .
- ✓ Gerçek zamanlı **yapay zeka** destekli otonom yüzey kontrolü.

- ✓ D**urmadan hata etiketleme** yöntemi.
- ✓ Gerçek zamanlı **hata haritalandırma.**
- ✓ Anlık **kumaş eni ,uzunluğu, ağırlığının ölçme.**
- ✓ **İş zekası raporlama sistemi** ve barkod basma özelliği.
- ✓ **Akış anında raporlama sistemi.**
- ✓ Kumaş yüzeyi **uçuntu temizleyici hava perdesi** .
- ✓ **Kontrol barkodu** özelliği.
- ✓ **Kanat farkı** ,toplar arası renk farkı ve top gruplama özelliği.

QBar.AI ShadeBAR

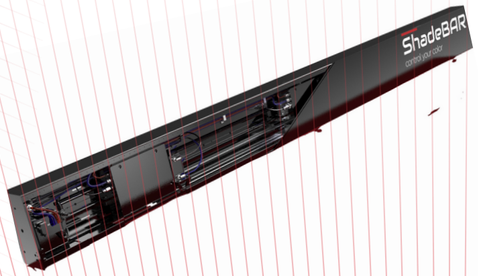

Eşsiz tarama ve görüntüleme teknolojisi ile QBar.AI zorlu şartlarda ve farklı yüzeylerde, yüksek hızlarda da çalışacak şekilde tasarlanmıştır. Çalışma alanı farklı renklerde kumaşları ve hiç tanımadığı hataları algılayacak kapasite ile donatılmıştır.

TEKNİK ÖZELLİKLER

TEK RENK TÜM KUMAŞLARIN QBar.AI YAPAY ZEKA TEKNOLOJİSİ İLE YÜZEY RENK VE KALİTE KONTROLÜ, GERİ SARIMI VE UZUNLUK ÖLÇÜMÜ İÇİN TOPTAN TOPA OLARAK TASARLANMIŞTIR.

OPSİYON 1: QBar.AI

QBar.AI

Gerçek zamanlı yapay zeka destekli otonom yüzey kontrolü.
Eşsiz tarama ve görüntüleme teknolojisi ile QBar.AI zorlu şartlarda ve farklı yüzeylerde, yüksek hızlarda da çalışacak şekilde tasarlanmıştır.
Çalışma alanı farklı renklerde kumaşları ve hiç tanımadığı hataları algılayacak kapasite ile donatılmıştır.

OPSİYON 2: Shade BAR

ShadeBAR

Kumaş topunuzun renk geçişi veya kanat farkı kontrolü için ek parça almak veya ışık kabinine gitmek gibi ekstra adımlara gerek kalmadan işlemleri gerçekleştirebiliyoruz. Üstelik, kumaş yüzeyinizin her santimetrelik bölgesindeki renk geçişlerini yapay zeka destekli sistemlerimizle izliyor, lotluyor ve raporluyoruz.

Kapladığı Genel Alan:

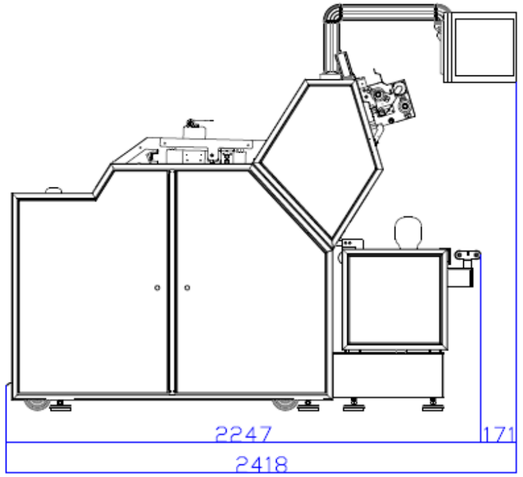

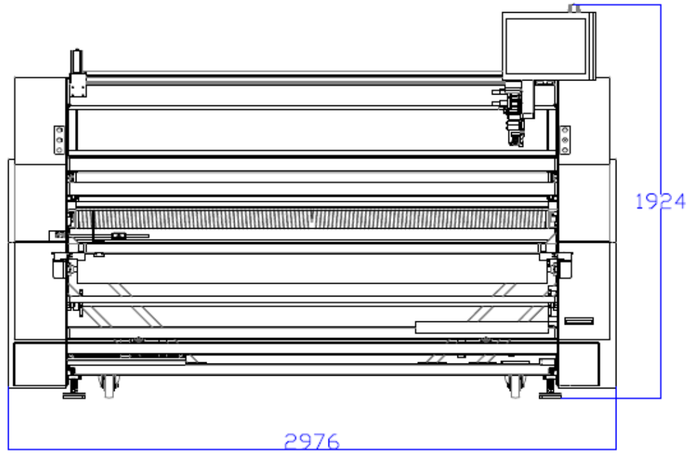

MAKSİMUM HIZ (METRE/DK):	0-30 M/DK
KUMAŞ ENİ:	1800 - 2200 MM
MAKSİMUM TOP ÇAPI:	350 MM
MAKSİMUM TOP AĞIRLIĞI :	100 KG
MAKİNENİN TOPLAM YÜKSEKLİĞİ:	1930 MM
MAKİNENİN TOPLAM AĞIRLIĞI:	1400 KG
AC MOTOR SÜRÜCÜLERİ:	7 PCS
ELEKTRİK GÜCÜ:	5KW 380V 50HZ

Kumaş Kontrol Biçimi : Toptan – Topa Akış

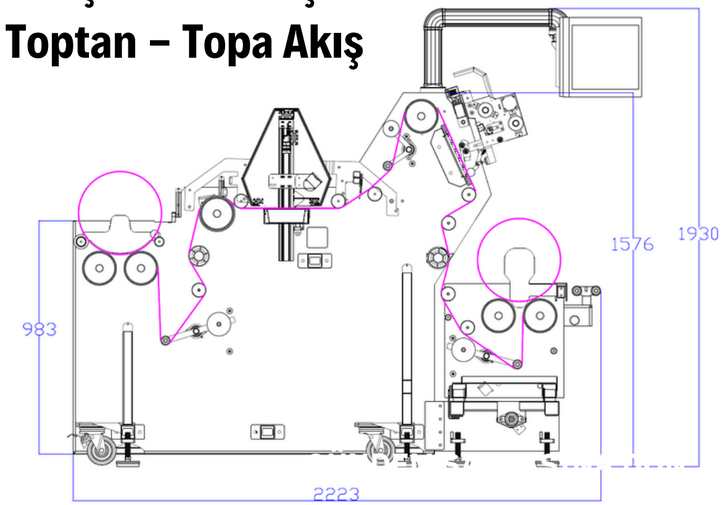

SERKON MAKİNA önceden haber vermeden bu teknik verileri eşdeğerleriyle değiştirme hakkını saklı tutar..

QBar.AI

Yenilikçi Arayüz

Yenilikci arayüzü ile QBar.AI anlık akış sırasında hata yakalama yanı sıra operatör izleme sürecini basitleştirmektedir. İkinci parti yazılımlar ile entegre olabilir ve anlık raporlar üretebilir.

Durmadan Etiketleme

DURMADAN ETİKETLE yöntemine göre tasarlanmış olan kenar etiketleyicisi hataları Y ekseni boyunca etiketler ve fiziki işaretleme gerçekleştirir.
Yatay olarak tasarlanmış kalite kontrol sistemi kumaş yüzey hata kontrolü sürecine yeni bir yöntem kazandırıyor. 30mt/dk hıza kadar çalışabilme kapasitesine sahip yeni ünite yüzey hatasını kontrol ederken aynı zamanda kanat ve renk geçişi kontrollerini yine akışta gerçekleştiriyor.

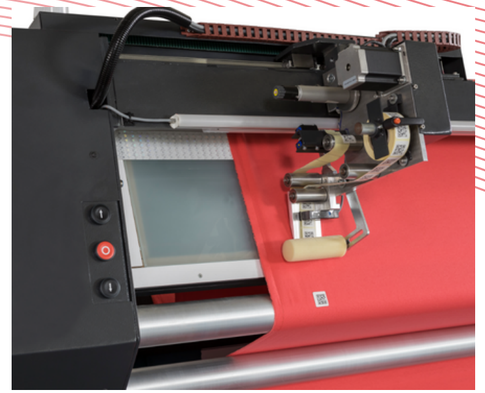

Akışta Hata Yakalama

Hataların anlık X ve Y pozisyonunu akışta yakalama imkanı sunar. Canlı harita ile operatör desteği arttırılmıştır. Aynı zamanda hata haritası rapor ve XML verisi olarak export edilebilir.

- DİKEY HATA:

Sistem tarafında akışta yakalanmış dikey hata örneğidir.

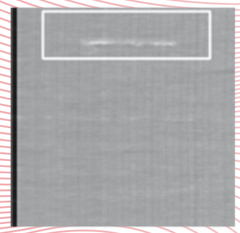

- YATAY HATA:

Sistem tarafında akışta yakalanmış yatay hata örneğidir..

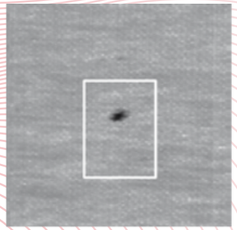

- NOKTASAL HATA:

Sistem tarafında akışta yakalanmış noktasal hata örneğidir..

Akışta Max Hız

30mt/dk hıza kadar çalışabilme kapasitesine sahip yeni ünite yüzey hatasını kontrol ederken aynı zamanda kanar renk geçişi kontrollerini yine akışta gerçekleştirebilmektedir.

Kalite Kontrol Barkodlama Sistemi

Kontrol barkodu, kalite kontrolü sonrasında istenilen boyutta, kontrol içeriğini belirtecek şekilde sistem tarafından oluşturulur.

QBar.AI

Anlık Raporlama

Kontrol edilen her top için hata bilgileri, kumaş eni haritası ve hata dağılımı bilgileri raporda izlenebilir.

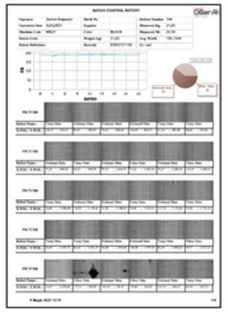

Shade BAR

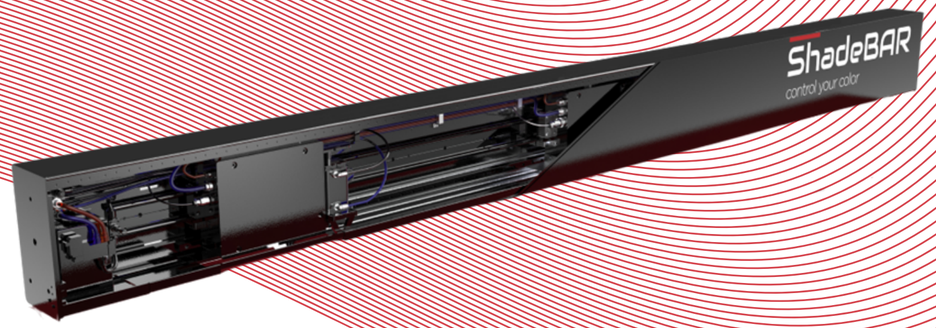

Akışta Renk Kontrolü

- Her kontrol topu için anlık kanat testi.
- Her kontrol topu için anlık renk süzmesi testi.
- Tüm toplar için AE değerini dikkate alarak lotlama ve raporlama yapılır.

Yüksek Hassasiyetli Renk Kontrolü

ShadeBar tasarımında akışta renk kontrolünü sağlayacak 3 adet yüksek hassasiyette spektrofotometre kullanılmıştır. Tasarımındaki kalibrasyon plakası ile yüksek hassasiyetli ölçüm yapar.

Akışta Anlık Grafik Desteği

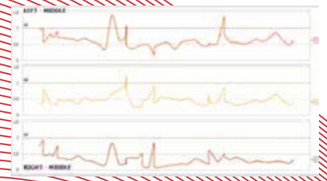

Kumaş kontrolü sırasında anlık AE değeri grafik desteği ile izlenebilir.
Eşik değeri aşılması durumunda sistem tarafından duruş yapar ve uyarı sistemini aktif eder.

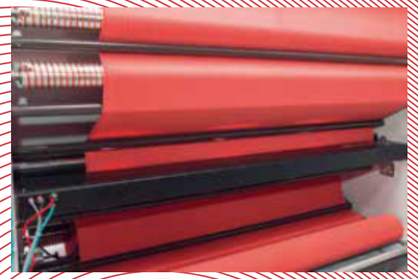

Her Cm'de Renk Analizi

Kumaş yüzeyinizin her cm'de renk geçişini izliyoruz, lotluyoruz, raporluyoruz.

ShadeBAR